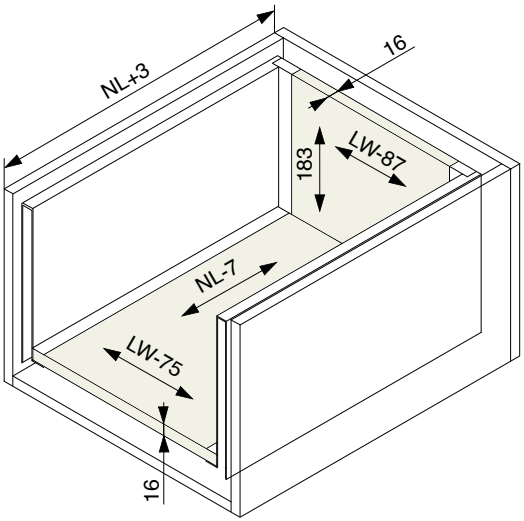
NL+3
16
183
LW-87
NL-7
LW-75
16

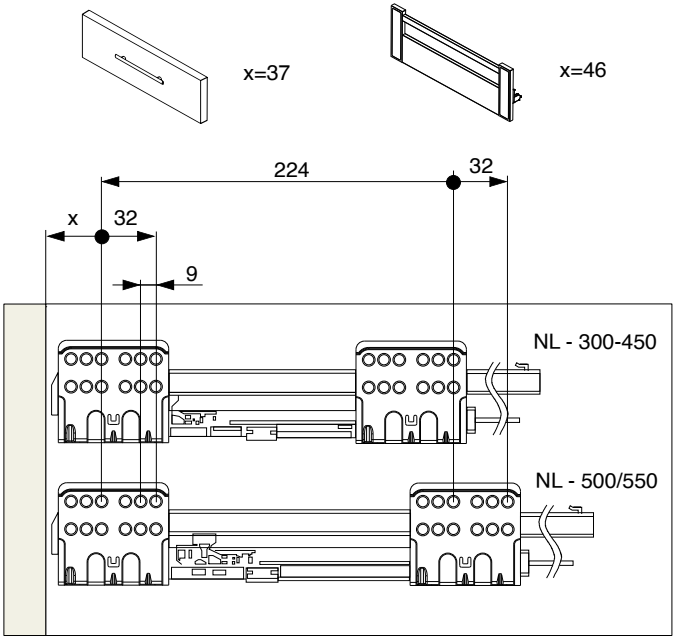
x=37
x=46
224
32
x
32
9
NL - 300-450
NL - 500/550

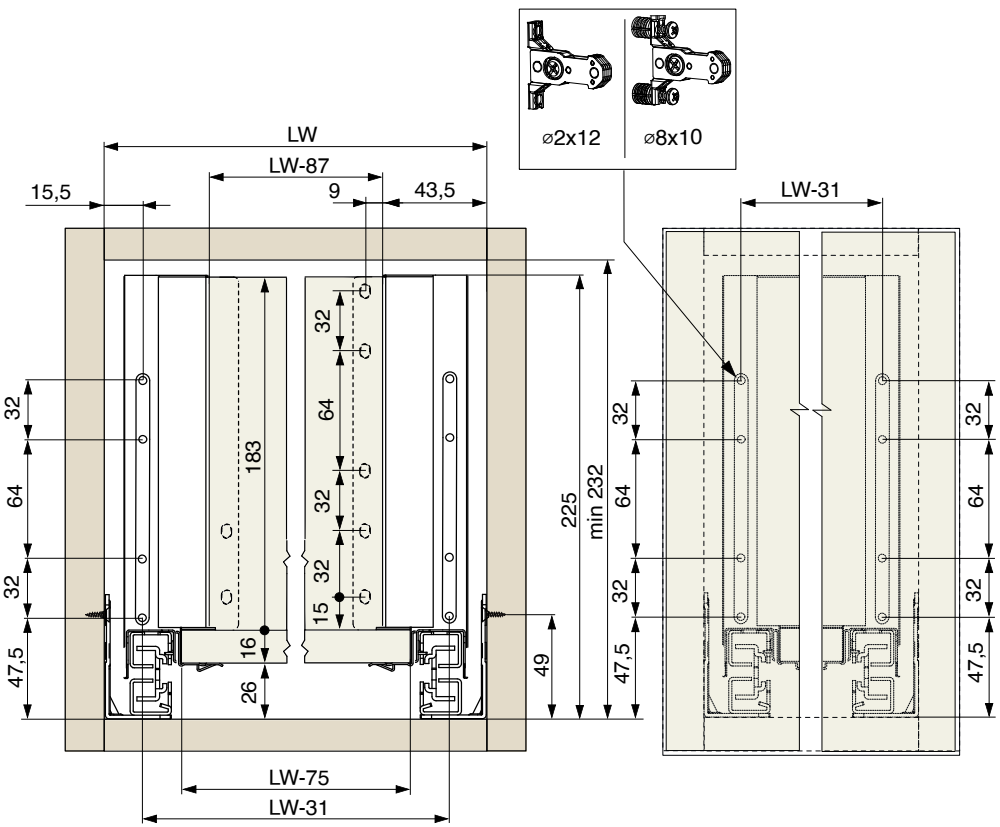
⌀2x12
⌀8x10
LW
LW-87
15,5
9
43,5
LW-31
32
64
32
32
47,5
183
16
26
32
64
32
32
15
225
min 232
49
LW-75
LW-31
32
64
32
47,5
32
64
32
47,5